Modernizowana skrzynka gazowa SG1

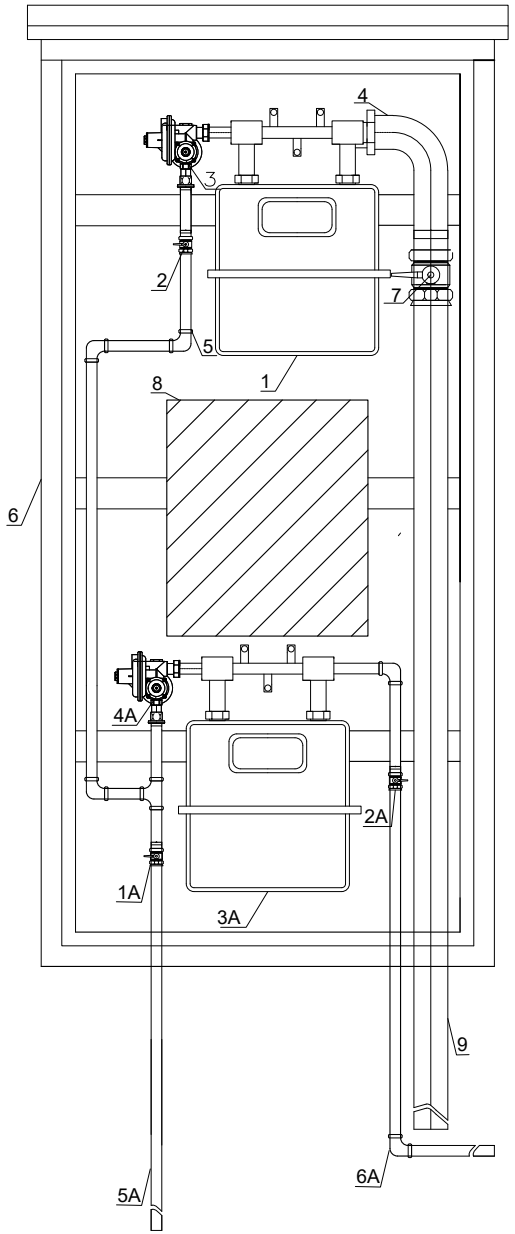

1 – gazomierz G–16
2 – kurek główny DN32
3 – reduktor gazu średniego ciśnienia (25m³/h), 2kPa
4 – przewód stalowy DN50 (zewnętrzna część wewnętrznej instalacja gazu)
5 – przewód stalowy DN32
6 – Szafka gazowa 1–drzwiowa pionowa na dwa gazomierze nierdzewna 120x60x25
7 – kurek główny DN50
8–miejsce przeznaczone na moduł telemetrii
9 – Zasilanie projektowanej instalacji

1A – kurek główny
2A – kurek główny
3A – gazomierz
4A – reduktor
5A – Przyłącze
6A – Wejście do budynku

SG2

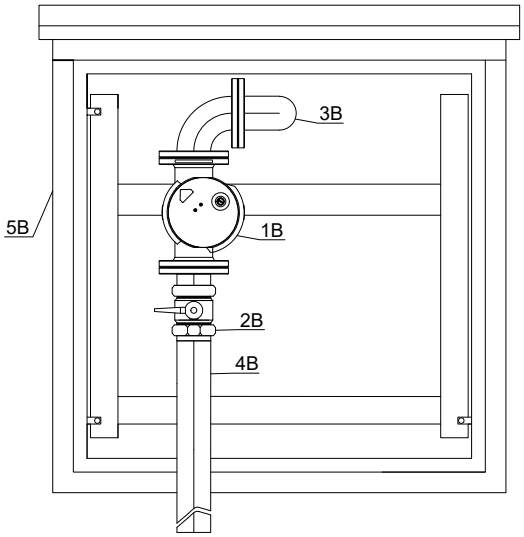

1B – zawór MAG–3 DN50
2B – zawór główny DN50
3B – przewód stalowy DN50
4B – przewód stalowy DN 50
5B – szafka gazowa 60x60x25cm wraz ze stelażem

eko-technologie.com

eko-technologie.com sp. z.o.o.
ul. Borelowskiego 29
42-200 Częstochowa

NIP 5732941093
/ 34 322 12 52
biuro@eko-technologie.eu

Inwestor	GMINA USTROŃ 43-450 Ustroń, Rynek 1				
Temat	„Instalowanie zewnętrznej części wewnętrznej instalacji gazu na potrzeby wewnetrznego urządzenia gazowego wraz z pracami remontowymi wewnątrz użytkowanego budynku Miejskiego Domu Kultury "Prażakówka" przy ul.Daszyńskiego 28 w Ustroniu w systemie „zaprojektuj i wybuduj".				
Adres obiektu budowlanego	Daszyńskiego 28, 43-450 Ustroń			Nr projektu: 26_023	Faza: PB
Tytuł rysunku	Modernizowana skrzynka gazowa SG1+SG2			Skala: 1:10	Nr rysunku: SG1_SG2
	Imię i Nazwisko	Specjalność	Nr uprawnień budowlanych	Podpis	Data opracowania
Projektował	mgr inż. Krzysztof Żelazkiewicz	sanitarna	455/02		06.2026
Sprawdził	mgr inż. Jacek Myga	sanitarna	414/02		